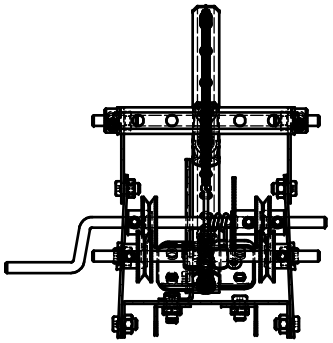

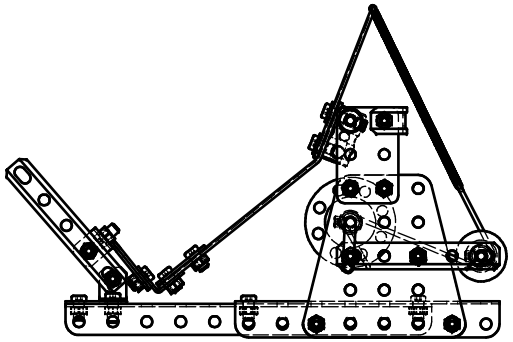

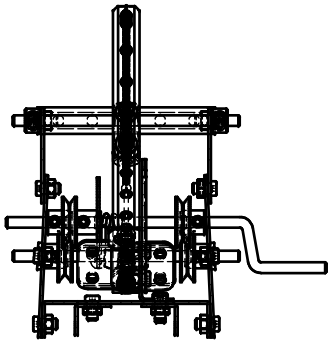

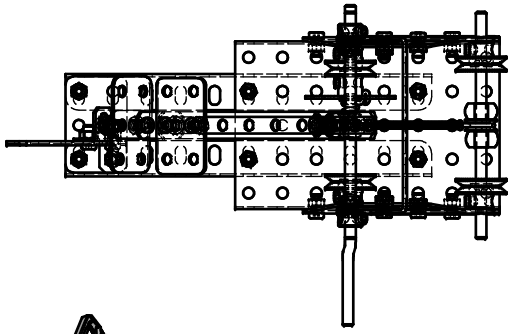

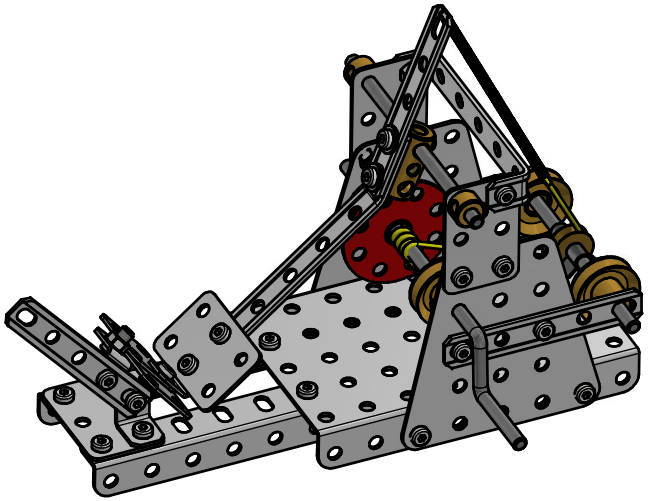

Pos.	Stk.	Bauteil-Nr.	Bezeichnung	Werkstoff	Lieferant
24	2	W012	Achse d 4x85 mm	Edelstahl	
23	1	W002	Kurbel d 4x120 mm	Edelstahl	
22	2	V004	Winkelschiene 1_1_11 Loch	Aluminium 6061	
21	1	T011	Rundschnur S077	Nylon 6/6	
20	8	S026	Madenschraube M4x4	Stahl, galvanisiert	
19	2	S019	Unterlagscheibe M4	Stahl, galvanisiert	
18	2	S007	Inbusschraube M4x9	Stahl, galvanisiert	
17	27	S006	Inbusschraube M4x7	Stahl, galvanisiert	
16	28	S005	Sechskantmutter	Stahl, galvanisiert	
15	1	R041	Planscheibe rot d 34 mm		
14	4	R004	R004 Schnurrolle d 20 mm genietet		
13	1	R002	Schnurrolle d 12 mm ohne Nabe	Messing	
12	2	P038	Trapezplatte 5_5 Loch	Aluminium 6061	
11	1	P033	U-Platte 1_5_1_8 Loch	Aluminium 6061	
10	1	P008	gebogen S077	EN AW 6060	
9	4	P005	Profil 5 Loch (Langloch)	EN AW 6060	
8	1	K071	Riemefeder	Federstahl	
7	1	K013	Kupplung d 4_10 x 27.7	Messing	
6	2	K012	Achsklammer	Federstahl	
5	2	K011	Stellring d 9 2xM4	Messing	
4	1	E035	U-Bügel 1_5_1 Loch	Aluminium 6061	
3	3	E033	L-Bügel 1_1 Loch	Aluminium 6061	
2	4	E025	Verbindung 6L	Aluminium 6061	
1	2	E022	Verbindung 4 Loch	Aluminium 5050	

Status	Änderungen	Datum	Name

Masse ohne Toleranzangabe nach DIN 7168 mittel

	Datum	Name
Gezeichnet	07.12.2017	KA
Kontrolliert		
Massstab:		

Material:
Gewicht: 0.195 kg
Abmessung:
Bemerkung:

Schleuder

Ers. für:
Ers. durch:

S077

STOKYS
STOKYS SYSTEME AG
Unterdorfstrasse 57
Tel. +41 52 233 00 15
Fax +41 52 233 00 17
CH 8494 Bauma
www.stokys.ch
kontakt@stokys.ch

Alle Rechte vorbehalten.
Jede Vervielfältigung, Verwertung, Verwendung oder Weiterverbreitung dieser Zeichnung ohne unsere schriftliche Zustimmung ist verboten.