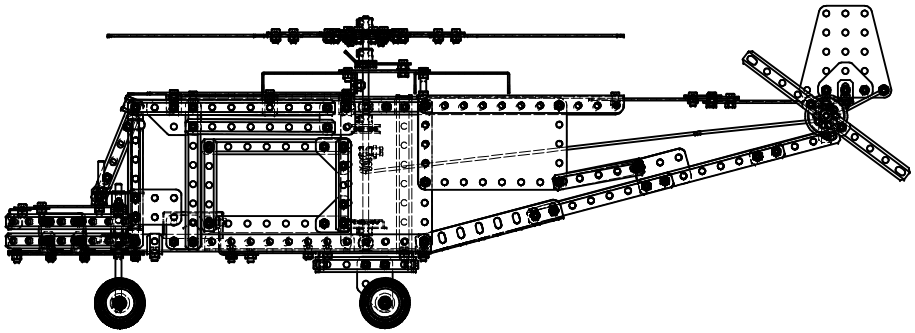

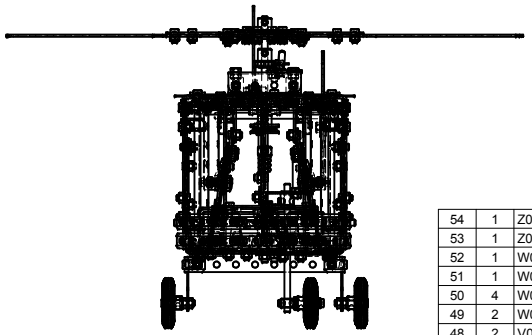

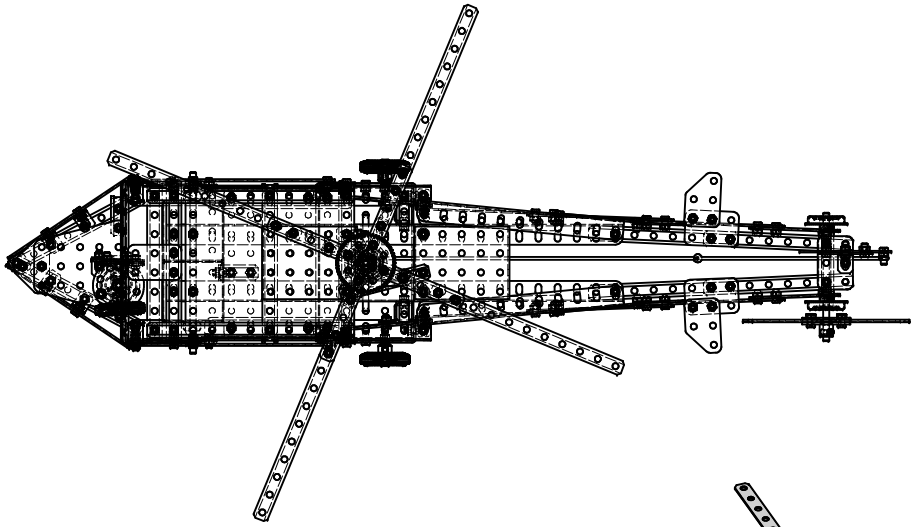

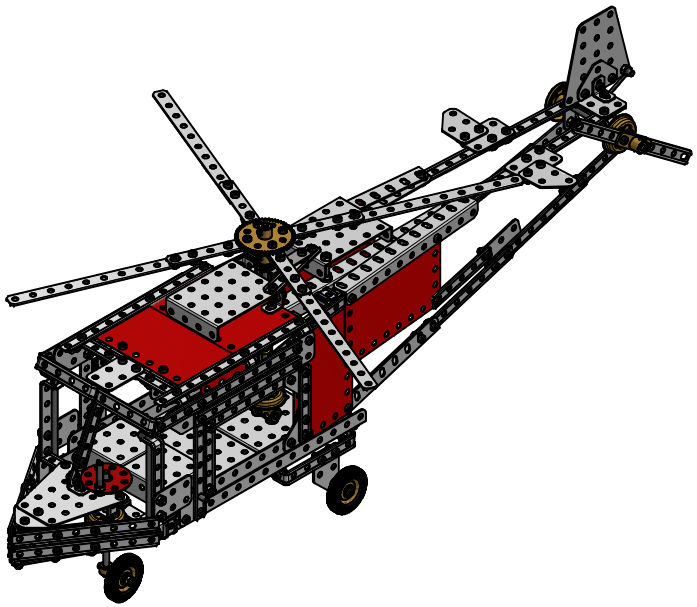

Pos.	Stk.	Bauteil-Nr.	Bezeichnung	Werkstoff	Lieferant
54	1	Z003	Zahnrad 57 z Nabe, d 40x1.5 mm		
53	1	Z001	Zahnrad 19 z, d 14x4 mm	Ms 58 Pb	
52	1	W014	Achse d 4x150 mm	Edelstahl WSt 1.4305	
51	1	W013	Achse d 4x120 mm	Edelstahl WSt 1.4305	
50	4	W012	Achse d 4x85 mm	Edelstahl WSt 1.4305	
49	2	W010	Achse d 4x30 mm	Edelstahl WSt 1.4305	
48	2	V006	Winkelschiene 1_1_24 Loch	Aluminium 6061	
47	2	V005	Winkelschiene 1_1_16 Loch	Aluminium 6061	
46	2	V004	Winkelschiene 1_1_11 Loch	Aluminium 6061	
45	4	V003	Winkelschiene 1_1_8 Loch	Aluminium 6061	
44	1	T019	Gewindestange M4x25 mm	Edelstahl WSt 1.4305	
43	1	T011	Rundschnur zu Hubschrauber	Nylon 6/6	
42	10	S026	Madenschraube M4x4	Stahl, galvanisiert	
41	12	S019	Unterlagscheibe M4	Stahl, galvanisiert	
40	5	S009	Inbusschraube M4x20	Stahl, galvanisiert	
39	9	S007	Inbusschraube M4x9	Stahl, galvanisiert	
38	164	S006	Inbusschraube M4x7	Stahl, galvanisiert	
37	183	S005	Sechskantmutter	Stahl, galvanisiert	
36	3	R065	Pneurad d 34 mm		
35	1	R041	Planscheibe rot d 34 mm		
34	4	R022	Eisenbahnrad 25 mm		
33	1	R004	Schnurrolle d 20 mm genietet		
32	2	P038	Trapezplatte 5_5 Loch	Aluminium 6061	
31	6	P037	Flex Platte rot 5_8 Loch	PVC, hart	
30	1	P033	U-Platte 1_5_1_8 Loch	Aluminium 6061	
29	2	P032	U-Platte 1_5_1_4 Loch	Aluminium 6061	
28	8	P011	Profil 11 Loch	EN AW 6060	
27	20	P008	Profil 8 Loch	EN AW 6060	
26	21	P005	Profil 5 Loch (Langloch)	EN AW 6060	
25	2	P003	Profil 3 Loch	Aluminium 6061	
24	2	P002	Profil 2 Loch	Aluminium 6061	
23	1	KX80	Gummiband zu Hubschrauber	Gummi, Silikon	
22	1	K052	Klinke	Stahl	
21	1	K031	Mittelflansch		
20	2	K013	Kupplung d 4_10 x 27.7	Messing	
19	4	K012	Achsklammer	Federstahl	
18	2	K011	Stellring d 9 2xM4	Messing	
17	2	G003	Fuss 3_3 x1 Loch	Aluminium 6061	
16	1	E044	L-Bügel 2_2 Loch	Aluminium 6060	
15	1	E042	U-Bügel 2_3_2 Loch	Aluminium 6060	
14	1	E041	U-Bügel 2_2_2 Loch	Aluminium 6060	
13	2	E039	Z Bügel 1_1_1 Loch	Aluminium 6061	
12	1	E038	Hut Bügel 1_1_1_1_1 L (Profil)	Aluminium 6060	
11	4	E035	U-Bügel 1_5_1 Loch	Aluminium 6060	
10	15	E033	L-Bügel 1_1 Loch	Aluminium 6061	
9	2	E032	U-Bügel 1_4_1 Loch	Aluminium 6060	
8	6	E031	U-Bügel 1_8_1 Loch	Aluminium 6060	
7	10	E025	Verbindung 6 Loch	Aluminium 5050	
6	6	E024	Verbindung 5 Loch	Aluminium 5050	
5	2	E023	Verbindung 4 Loch	Aluminium 5050	
4	4	E022	Verbindung 4 Loch	Aluminium 5050	
3	4	E021	Verbindung 3 Loch	Aluminium 5050	
2	1	B145	Lochband 5x8 Loch	AlMg 1.5 (EN 5050B)	
1	2	B013	Lochband 2x8 Loch	AlMg 1.5 (EN 5050B)	

Status	Änderungen	Datum	Name

Masse ohne Toleranzangabe nach DIN 7168 mittel

Material:
Gewicht: 0.914 kg
Abmessung:
Bemerkung:

	Datum	Name
Gezeichnet	14.05.2019	KA
Kontrolliert		

Agusta A109

Massstab:

Ers. für:
Ers. durch:

Hubschrauber

STOKYS
STOKYS SYSTEME AG
Unterdorfstrasse 57
Tel. +41 52 233 00 15
Fax +41 52 233 00 17
CH 8494 Bauma
www.stokys.ch
kontakt@stokys.ch

Alle Rechte vorbehalten.
Jede Vervielfältigung, Verwertung, Verwendung oder Weiterverbreitung dieser Zeichnung ohne unsere schriftliche Zustimmung ist verboten.